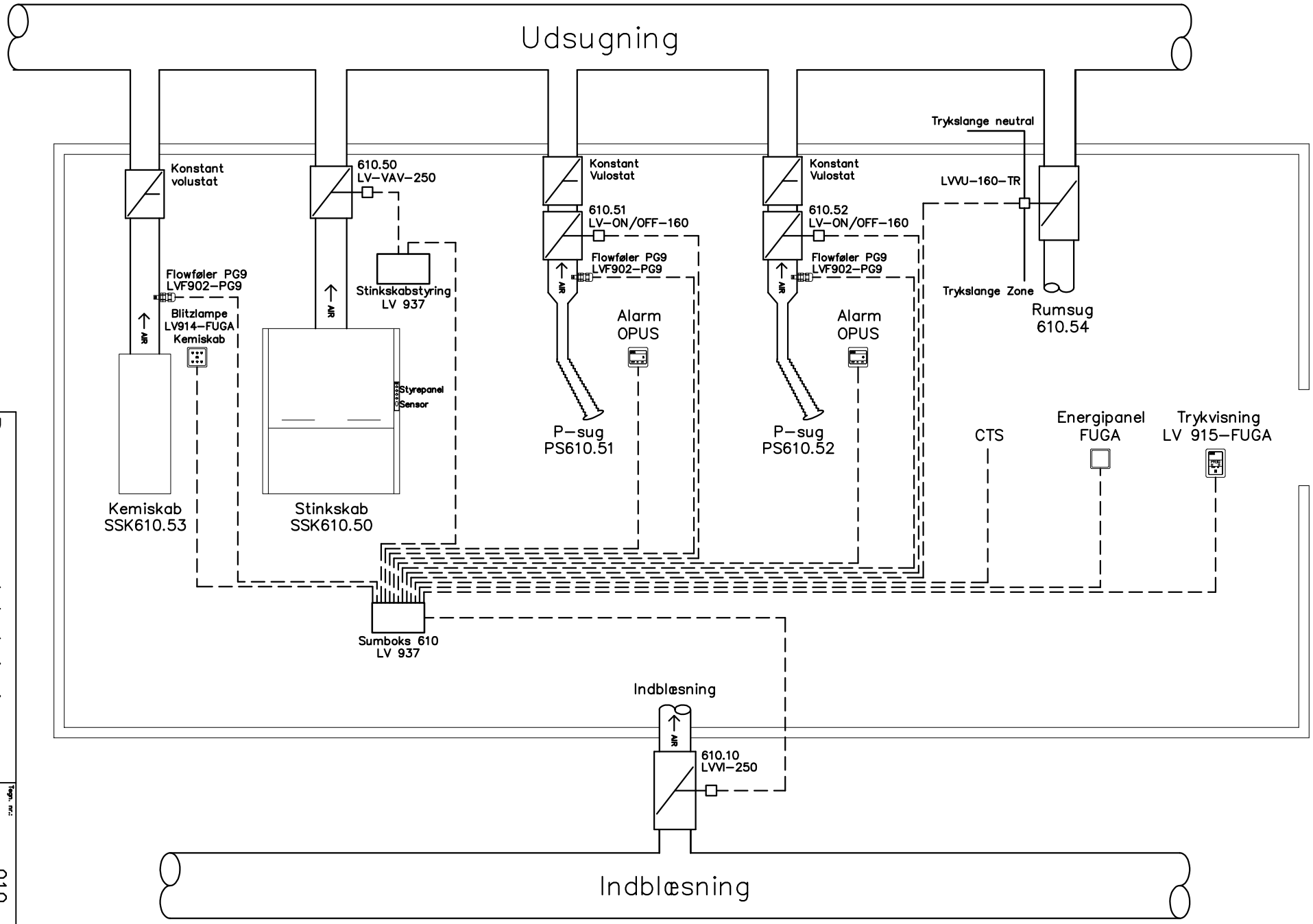

Prøverum med trykvisning
Funktionsdiagram

LAB • VENT CONTROLS

Adolph Meyers Vej 7 - DK 8000 Aarhus C
Tlf. +45 86289700 - E-mail: mail@lab-vent.dk

Tegn. nr.:	010
Ordre nr.:	–
Dato:	03.01.13
Udarb.:	JS
Rev. dato.:	
Målestok:	